AEROMODELISME
Le plaisir de construire

Construction de la partie ventrale de l’aile se raccordant au fuselage.

Ce document illustre une méthode pour contrôler les hauteurs des couples du dessous de l’aile en utilisant un gabarit obtenu par la copie du plan au niveau de la coupe longitudinale .
L’aile montée sur le fuselage, je me suis mis en appui sur les extrémités déjà coffrés en 1A et 5 . L’objectif est que l’aile terminée s'encastre à fleur. Avec le gabarit Il suffit de relever les cotes de hauteur à chaque position de couple et d'appliquer les corrections de détourage sur les couples avant de les coller en place.



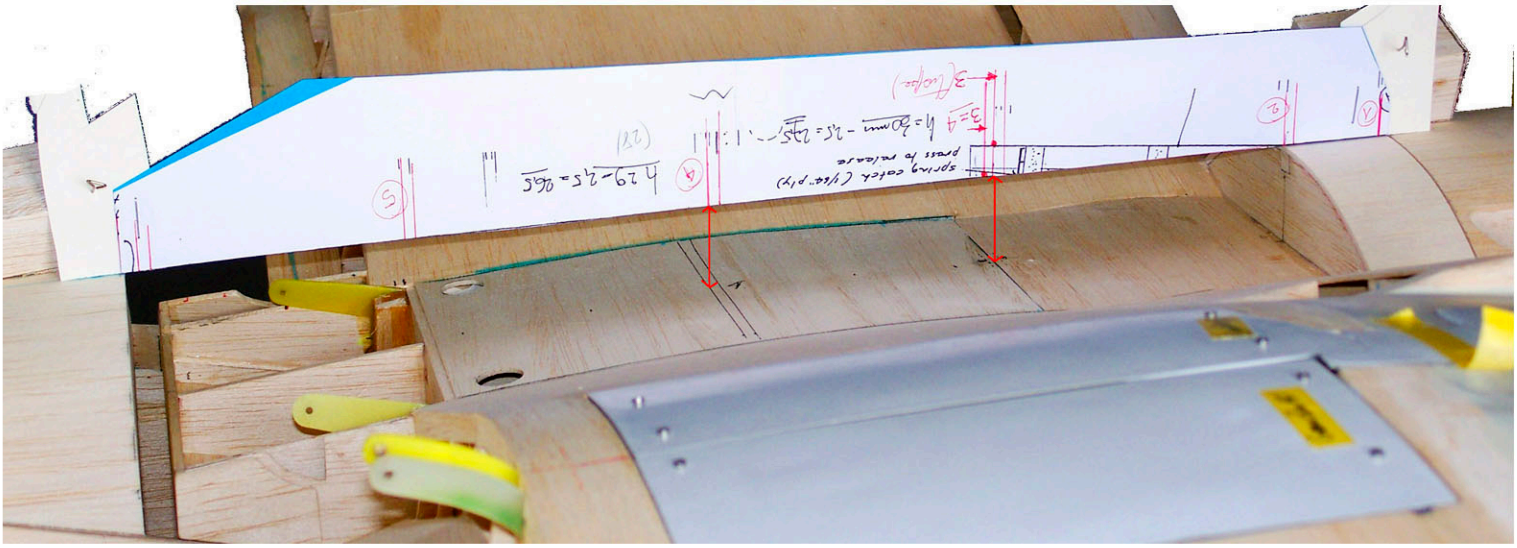

Ici on voit le gabarit servant à relever les cotes de hauteur à prendre en compte pour la découpe des nervures formant la jonction centrale de l’aile au fuselage.

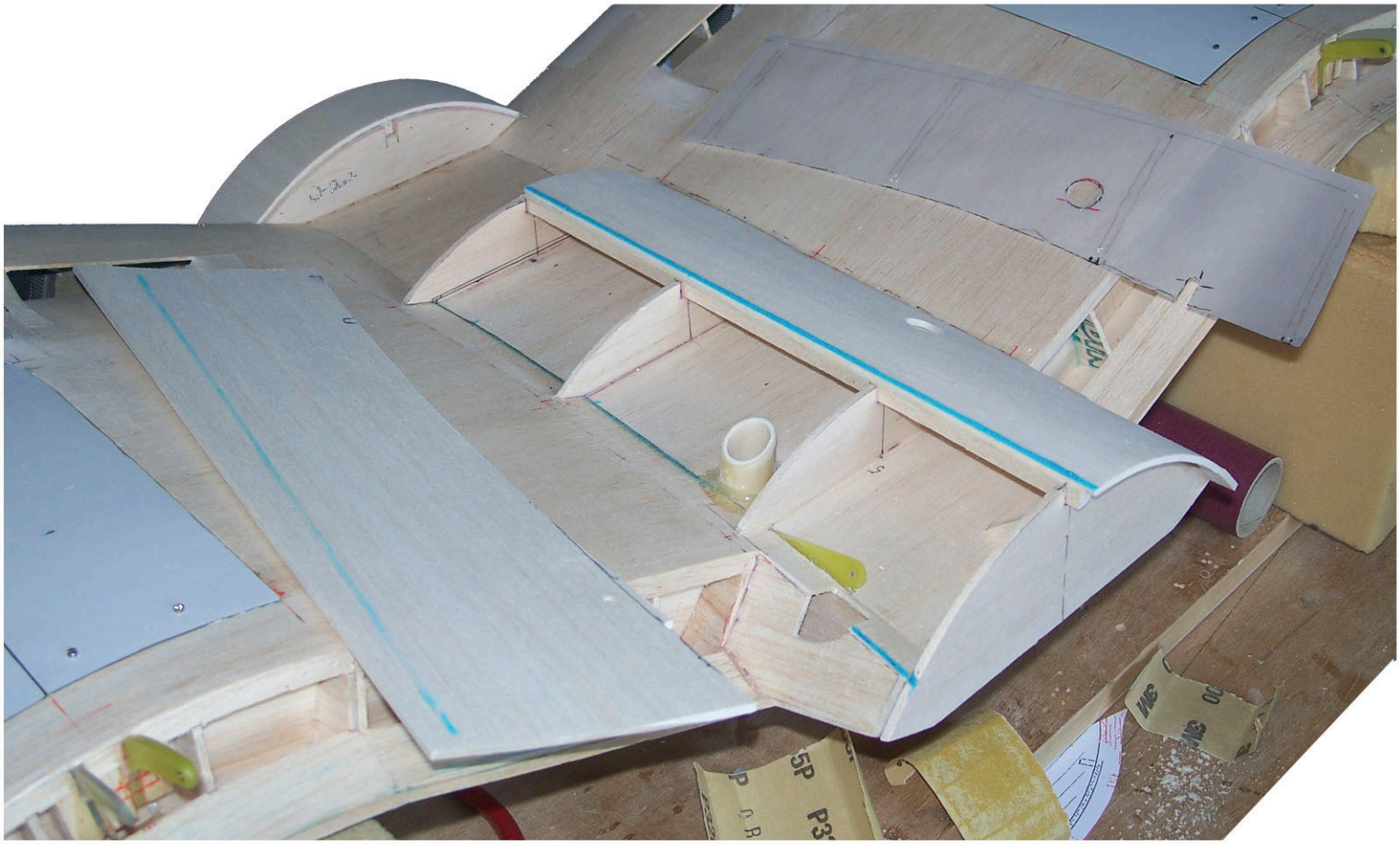

Vue de la zone centrale inférieure de l’aile en cours de réalisation. Le trait passé au stabilo bleu à servi à transférer sur la planche de balsa le détourage à faire pour ajuster le flan qui viendra fermer cette zone. Des puits pour le passage des vis sont mis en place au préalable La feuille de calque servira de gabarit pour ouvrir les trous dans le coffrage.

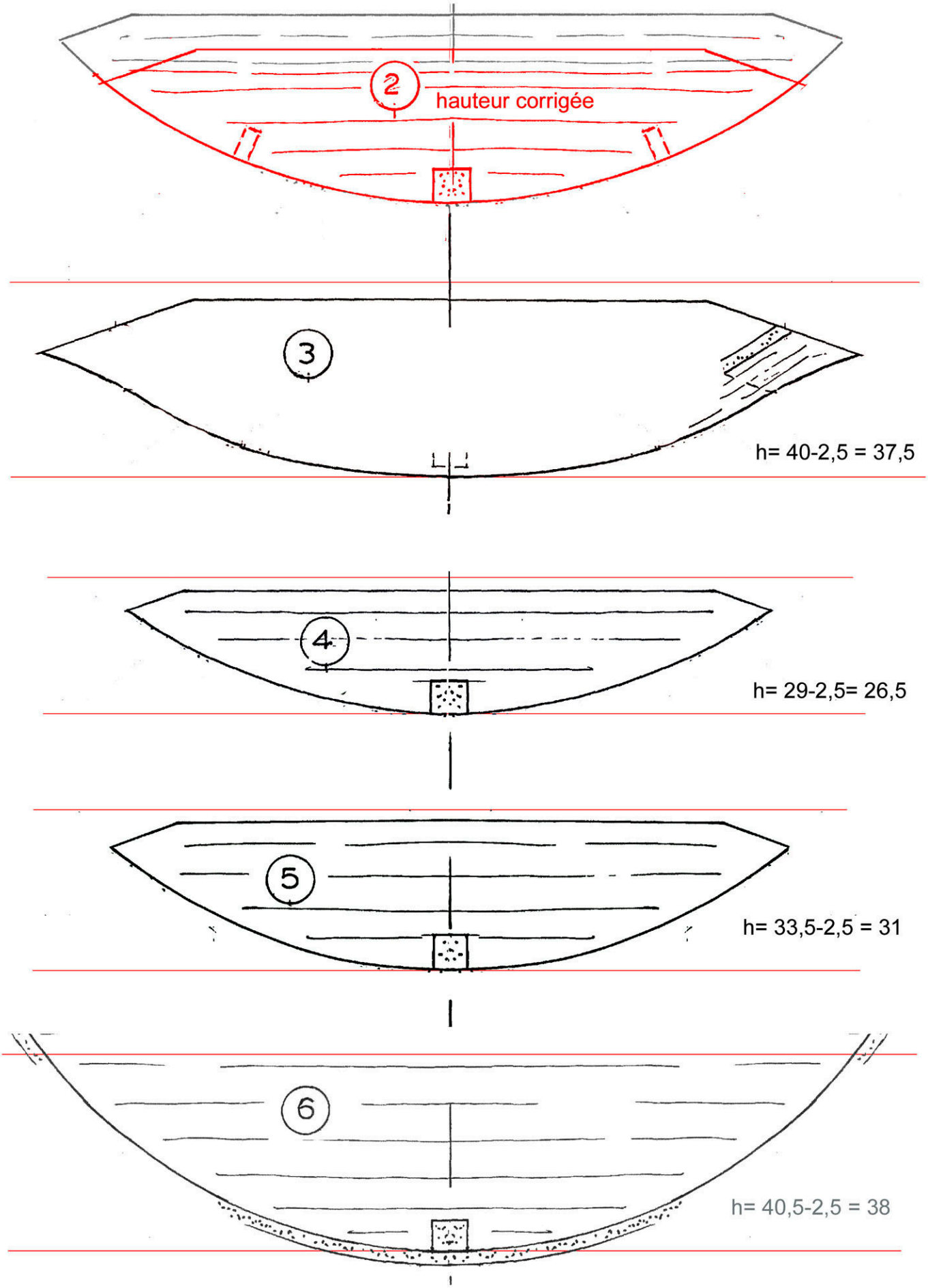

En noir la copie des nervures du plan BT, entre les lignes rouges les hauteurs recalculées avec la méthode décrite en page 2 (hauteurs relevées - ép coffrage).
Attention ces résultats ne sont donnés qu’ à titre d’exemple pour mettre en évidence des écarts possibles entre le plan et une réalité à l’avancement d’une construction.